CBR

Compuertas Balance

La compuerta de balance redonda CBR es una excelente opción para regulación y balanceo de aire en ductos redondos. El cuerpo está construido en acero galvanizado con venas de refuerzo lo que proporciona una gran rigidez y su sello de EVA permite la reducción de pérdidas de aire. El papalote está fabricado en hoja doble de acero galvanizado y los bujes son de bronce. Las medidas disponibles son diámetros de 4" a 36" en incrementos de 2". Puede configurarse con base para actuador o cuadrante manual; como accesorio opcional está disponible el Actuador Electrónico.

Características:

- Compuerta de balance redonda
- Cuerpo con venas de refuerzo
- Sello de EVA para reducir pérdidas de aire
- Base para actuador o cuadrante manual
- Actuador electrónico (se cotiza por separado)
- Con actuador eléctrico o cuadrante manual (se cotiza por separado)
- Eje de acero galvanizado de 1/2" para acoplar actuador o cuadrante manual

Dimensiones:

- Diámetros de 4" a 36" en incrementos de 2"

Materiales y Acabados:

- Cuerpo y hojas fabricados en acero galvanizado
- Eje de acero galvanizado de 1/2" de diámetro
- Bujes de bronce

Versatilidad:

- Edificios públicos
- Iglesias y Escuelas
- Hospitales y Clínicas
- Deportes bajo techo
- Residencias
- Áreas industriales
- Oficinas
- Restaurantes y Cafeterías
- Hoteles

Ninguna parte de este documento podrá ser reproducida o retransmitida de cualquier forma, siendo estas: electrónicas o mecanografiadas; incluyendo fotocopiado, grabado y/o cualquier sistema de alojamiento de información sin previo permiso de INNES AIRE S.A. DE C.V.

Ninguna parte de este documento podrá ser reproducida o retransmitida de cualquier forma, siendo estas: electrónicas o mecanografiadas; incluyendo fotocopiado, grabado y/o cualquier sistema de alojamiento de información sin previo permiso de INNES AIRE S.A. DE C.V.

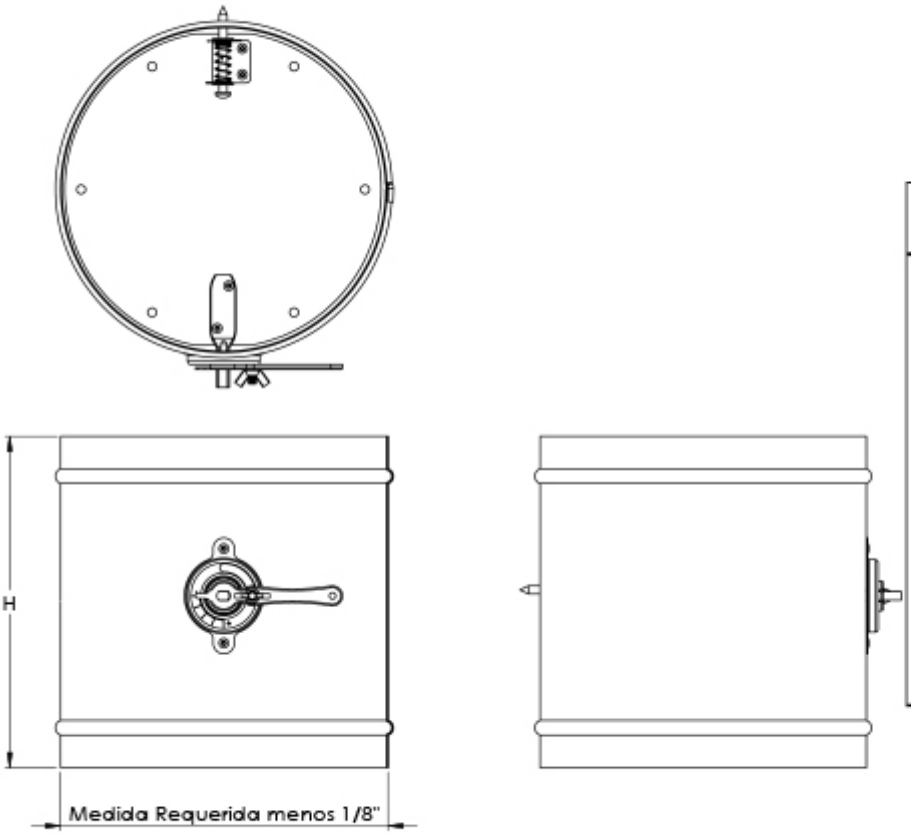

Tipo	Medida Requerida (Ø)	H
CBR	4	5 1/2
	6	6
	8	8
	10	10
	12	12
	14	14
	16	16
	18	18
	20	20
	22	22
	24	24
	26	26
	28	28
	30	30
	32	32
	34	34
	36	36

Ninguna parte de este documento podrá ser reproducida o retransmitida de cualquier forma, siendo estas: electrónicas o mecanografiadas; incluyendo fotocopiado, grabado y/o cualquier sistema de alojamiento de información sin previo permiso de INNES AIRE S.A. DE C.V.

Diagrama de Instalación:

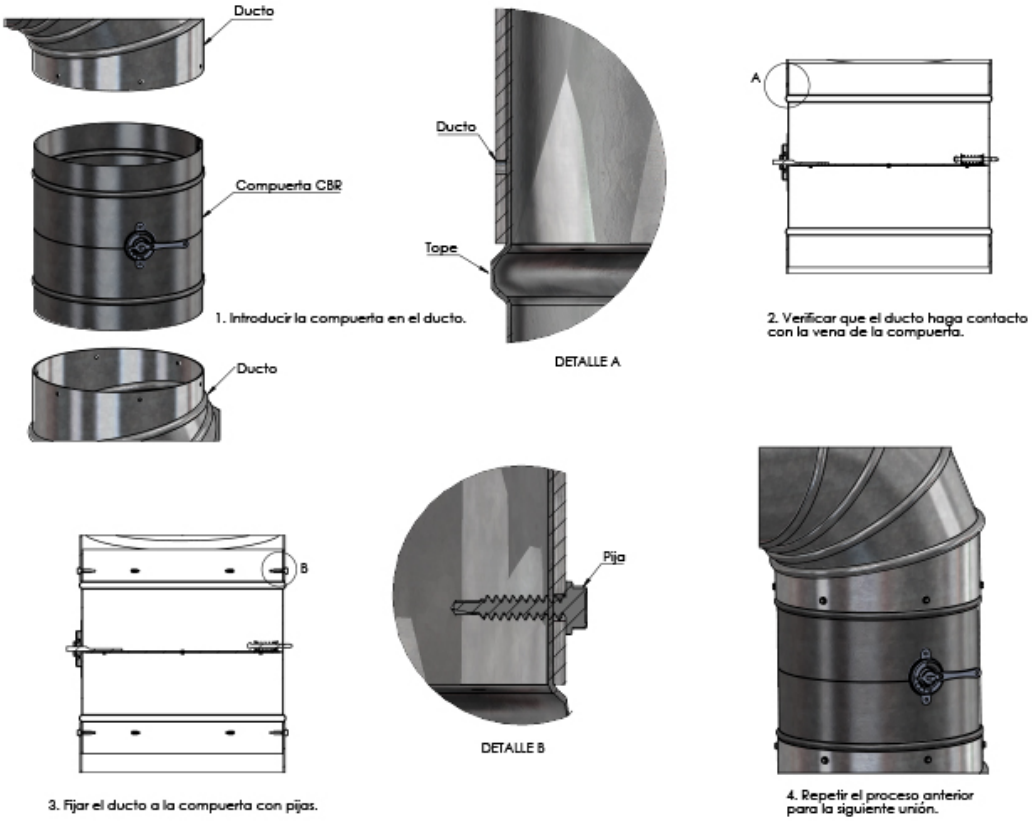

Ninguna parte de este documento podrá ser reproducida o retransmitida de cualquier forma, siendo estas: electrónicas o mecanografiadas; incluyendo fotocopiado, grabado y/o cualquier sistema de alojamiento de información sin previo permiso de INNES AIRE S.A. DE C.V.

Especificación Sugerida:

La compuerta de balance redonda CBR será de la marca Innes. Será adecuada para regulación y balanceo de aire. El cuerpo está construido en acero galvanizado con venas de refuerzo y sello de EVA para la reducción de pérdidas de aire. Las medidas disponibles serán de diámetros de 4" a 36" en incrementos de 2". El papalote está fabricado en hoja doble de acero galvanizado y los bujes son de bronce. Puede contener base para actuador y como accesorios opcionales están disponibles el Actuador Electrónico o el Cuadrante Manual.

» Modelo	» Tipo de operación	» Diámetro	» Acabado
Balance ***CBR***	CM: Cuadrante Manual BA: Base para Actuador	Ver tabla de disponibilidad	E: Especial S: Sin acabado

Ninguna parte de este documento podrá ser reproducida o retransmitida de cualquier forma, siendo estas: electrónicas o mecanografiadas; incluyendo fotocopiado, grabado y/o cualquier sistema de alojamiento de información sin previo permiso de INNES AIRE S.A. DE C.V.